NEW HOLLAND

W170C W190C

	W170C	W190C
CAPACIDAD DE LA CUCHARA	2,5 m^3	3,25 m^3
POTENCIA NETA MÁXIMA	179 hp (133 kW)	211hp (158 kW)
PESO DE OPERACIÓN	14.292 kg	17.633 kg

NEW HOLLAND CONSTRUCTION

BUILT AROUND YOU

W170C W190C

IDÓNEOS PARA ENTORNOS DIFÍCILES

Ya se trate de procesamiento de residuos o chatarra, de compostaje o producción de biogás, todo tipo de reciclaje exige una máquina resistente y bien protegida. Los ejes reforzados y las conexiones hidráulicas integradas en la carrocería eliminan el riesgo de roturas y enganches.

MÁS ADHERENCIA Y FUERZA DE ELEVACIÓN

La nueva Serie C lleva instalados ejes de última generación provistos de diferenciales delanteros y traseros con desplazamiento limitado. Además de haber mejorado la fuerza de elevación general.

REFRIGERACIÓN PERFECTA EN CUALQUIER CONDICIÓN

El módulo de refrigeración situado en la parte alta del chasis, entre la cabina y el motor, garantiza un flujo de aire optimizado y la refrigeración constante del motor. También favorece el equilibrio natural de la pala frontal y un peso operativo reducido.

NUEVA CABINA PARA UNA COMODIDAD Y UNA SEGURIDAD ABSOLUTAS

- Nuevo asiento ajustable y termorregulable
- Reposabrazos ajustables y botones de control ergonómicos
- Nuevo sistema de calefacción y aire acondicionado
- Sistema de sonido de tecnología punta
- Perfecta visibilidad en ambos lados de la ventana delantera
- Excelente visibilidad trasera gracias a la inclinación descendente del capó

W170C W190C

ESPECIFICACIONES

MOTOR

	W170C	W190C
Fabricante	NEW HOLLAND / FPT	NEW HOLLAND / FPT
Modelo	F4HFE613Y	F4HFE613X
Tipo	Turboalimentado refrigerado aire-aire, 4 tempos	Turboalimentado refrigerado aire-aire, 4 tempos
Cilindros	6	6
Diámetro / Carrera	104 x 132 mm (4,09" x 5,20")	104 x 132 mm (4,09" x 5,20")
Desplazamiento	6,7 L (411 pul³)	6,7 L (411 pul³)
Inyección de combustible	Common Rail/Diesel	Common Rail/Diesel
Bomba de combustible	Bosch CR/CP3	Bosch CP3.3
Grado de capacidad	35° adelante/atrás y de lado a lado	35° adelante/atrás y de lado a lado
Filtro de aire	Elementos de tipo seco con alerta de indicador de restricción	Elementos de tipo seco con alerta de indicador de restricción
Sistema de enfriamiento tipo caja, ubicado en el centro de la máquina – Cooling Box		Sistema de enfriamiento tipo caja, ubicado en el centro de la máquina – Cooling Box

Hélice

	W170C	W190C
Tipo	Hidráulica	Hidráulica
Diámetro	813 mm (32")	813 mm (32")
Bomba de agua	Integral	Integral

Aceite del motor

	W170C	W190C
Calificaciones de ángulos de funcionamiento de la bomba		
Lado a lado	35°	
Delantero y popa	35°	
Filtro	Cartucho reemplazable de flujo total	
Sistema de refrigeración	Elemento refrigerante aire / agua	
Rotación nominal del motor, plena carga	2.000 rpm	

Potencia

	W170C	W190C
Máxima neta (SAE J1349)	179 hp (133 kW) @ 2.000 rpm	211 hp (158 kW) @ 1.800 rpm
Máxima bruta (SAE J1995)	195 hp (145 kW) @ 2.000 rpm	230 hp (172 kW) @ 1.800 rpm
Estándar neta (SAE J1349)	163 hp (121 kW) @ 1.600 rpm	193 hp (144 kW) @ 1.700 rpm
Estándar bruta (SAE J1995)	176 hp (131 kW) @ 1.700 rpm	208 hp (155 kW) @ 1.700 rpm
Economía neta (SAE J1349)	138 hp (103 kW) @ 1.400 rpm	161 hp (120 kW) @ 1.400 rpm
Economía bruta (SAE J1995)	147 hp (109 kW) @ 1.400 rpm	169 hp (126 kW) @ 1.400 rpm

Torque

	W170C	W190C
Máximo neto (SAE J1349)	914 Nm (674 lbft) @ 1.300 rpm	1.145 Nm (845 lbft) @ 1.300 rpm
Máximo bruto (SAE J1995)	950 Nm (701 lbft) @ 1.300 rpm	1.184 Nm (873 lbft) @ 1.300 rpm
Estándar neto (SAE J1349)	805 Nm (594 lbft) @ 1.300 rpm	971 Nm (716 lbft) @ 1.300 rpm
Estándar bruto (SAE J1995)	841 Nm (620 lbft) @ 1.300 rpm	1.010 Nm (745 lbft) @ 1.300 rpm
Economía neto (SAE J1349)	768 Nm (567 lbft) @ 1.200 rpm	861 Nm (635 lbft) @ 1.300 rpm
Economía bruto (SAE J1995)	799 Nm (589 lbft) @ 1.200 rpm	900 Nm (664 lbft) @ 1.300 rpm

Aumento de Torque

	W170C	W190C
Potencia máxima	37%	47%

TRANSMISIÓN

	W170C	W190C
4F/3R Powershift con controle electrónico.		4F/3R Powershift con controle electrónico.
Modo de comando manual o automático con modulación sensible al torque		Modo de comando manual o automático con modulación sensible al torque
Convertidor de torque		Convertidor de torque
Stall	2,81:1	2,283:1

Velocidades

W170C — Neumáticos 20,5 X 25 L3

	Adelante	Atrás
1ª	7,6 km/h	8,0 km/h
2ª	12,8 km/h	13,4 km/h
3ª	24,5 km/h	25,7 km/h
4ª	37,8 km/h	-

W190C — Neumáticos 23,5 X 25 L3

	Adelante	Atrás
1ª	7,1 km/h	7,5 km/h
2ª	12,0 km/h	12,6 km/h
3ª	23,3 km/h	24,4 km/h
4ª	36,6 km/h	-

EJES Y FRENOS

W170C

Eje estándar
Diferencial . . . . . Desplazamiento limitado en los ejes trasero y delantero
Eje HD - Opcional
Diferencial. . . . . Delantero – Bloqueo del diferencial
. . . . . Trasero – Sin bloqueo
Oscilación del eje trasero . . . . . 24 ° total
Mandos finales . . . . . Reducción planetaria externa

Freno de estacionamiento
Aplicado por resortes y liberación hidráulica en el
disco del eje de salida de la transmisión
Freno de servicio
Multidisco en baño de aceite accionado hidráulicamente,
con acumulador para las cuatro ruedas
Área de frenado . . . . . 0,387 m² (600 pul²) / rueda

W190C

Eje estándar
Diferencial . . . . . Desplazamiento limitado en los ejes trasero y delantero
Eje HD - Opcional
Diferencial. . . . . Delantero – Bloqueo del diferencial
. . . . . Trasero – Sin bloqueo
Oscilación del eje trasero . . . . . 24 ° total
Mandos finales . . . . . Reducción planetaria externa

Freno de estacionamiento
Aplicado por resortes y liberación hidráulica en el
disco del eje de salida de la transmisión
Freno de servicio
Multidisco en baño de aceite accionado hidráulicamente,
con acumulador para las cuatro ruedas
Área de frenado . . . . . .0,387 m² (600 pul²) / rueda

SISTEMA ELÉCTRICO

W170C

Tensión . . . . . 24 V
Alternador . . . . . 65 A
Baterías (2) . . . . . .12V - 700CCA

W190C

Tensión . . . . . 24 V
Alternador . . . . . 65 A
Baterías (2) . . . . . 12V – 700CCA

SISTEMA HIDRÁULICO

W170C

Válvula . . . . . Centro cerrado con compensación de flujo y presión,
sección 2, 3 o 4 carretes con control piloto del
sistema de elevación, inclinación y auxiliares,
retenes electromagnéticos en flotación, elevar y rectroceder
Bomba . . . . . Dos bombas de pistones axiales de flujo
variable en tanden, para dirección y implemento
Caudal . . . . . 206 l/min @ 2.000 rpm
Sistema de dirección . . . Orbital hidráulico, con válvula prioritaria para la dirección.
Articulación de los chasis a través del perno central.

W190C

Centro cerrado con compensación de flujo y presión,
sección 2, 3 o 4 carretes con control piloto del
sistema de elevación, inclinación y auxiliares,
retenes electromagnéticos en flotación, elevar y rectroceder
Dos bombas de pistones axiales de flujo
variable en tanden, para dirección y implemento
240 l/min @ 2.000 rpm
Orbital hidráulico, con válvula prioritaria para la dirección.
Articulación de los chasis a través del perno central.

Presiones del sistema

	W170C	W190C
Implemento	3.635 psi (25.000 kPa)	3.635 psi (25.000 kPa)
Dirección	3.500 psi (24.132 kPa)	3.500 psi (24.132 kPa)

Filtro
Cartuchos reemplazables de 10 micrón en la
línea de retorno con luz indicadora de restricción

Cartuchos reemplazables de 10 micrón en la
línea de retorno con luz indicadora de restricción

Tiempo de los ciclos

	W170C ZBar	W170C TC	W190C ZBar
Elevación – con carga	5,2 s	5,2 s	6,2 s
Abajar el brazo – Con potencia	2,5 s	2,5 s	2,9 s
Abajar el brazo – Flotación	2,4 s	2,4 s	2,5 s
Descarga	1,2 s	1,3 s	1,2 s

CILINDROS

W170C

Cilindro de elevación
Diámetro del pistón . . . . . .120,6 mm (4,75”)
Carrera . . . . . 827,9 mm (35,59”)
Cilindro de dirección
Diámetro del pistón . . . . . 76,2 mm (3,00”)
Carrera . . . . . 481,9 mm (18,97”)
Cilindro de la cuchara (ZBar y LR)
Diámetro del pistón . . . . . .146,0 mm (5,75”)
Carrera . . . . . 629,4 mm (24,78”)
Cilindro de la cuchara (TC)
Diámetro del pistón . . . . . .114,3 mm (4,50”)
Carrera . . . . . 856,5 mm (33,72”)

W190C

Cilindro de elevación
Diámetro del pistón . . . . . 139,7 mm (5,5”)
Carrera . . . . . .845,7 mm (33,3”)
Cilindro de dirección
Diámetro del pistón . . . . . 82,6 mm (3,25”)
Carrera . . . . . 481,9 mm (18,97”)
Cilindro de la cuchara (ZBar y LR)
Diámetro del pistón . . . . . .165,1 mm (6,50”)
Carrera . . . . . 599,6 mm (23,61”)

W170C W190C

ESPECIFICACIONES

CAPACIDAD DE SERVICIO	W170C	W190C
Tanque de combustible	246,0 ℓ (65,0 gal)	288,0 ℓ (76,0 gal)
Aceite del motor con filtro	15,1 ℓ (3,99 gal)	15,1 ℓ (4,0 gal)
Sistema de refrigeración	28,4 ℓ (7,5 gal)	30,0 ℓ (7,9 gal)
Transmisión con filtro	34,0 ℓ (9,0 gal)	34,1 ℓ (9,0 gal)
Sistema hidráulico		
Tanque	90,8 ℓ (24,0 gal)	90,8 ℓ (24,0 gal)
Total del sistema	177,8 ℓ (47,0 gal)	178,0 ℓ (47,0 gal)
Eje delantero – Estándar	35,0 ℓ (9,3 gal)	40,0 ℓ (10,6 gal)
Eje trasero – Estándar	23,0 ℓ (6,1 gal)	40,0 ℓ (10,6 gal)
Eje delantero – Opcional	37,0 ℓ (9,8 gal)	-
Eje trasero – Opcional	37,0 ℓ (9,8 gal)	-

PESO DE OPERACIÓN - W170C	
Z-Bar Unidad equipada con cabina ROPS con calefacción y aire acondicionado, contrapeso de 1.254 kg, neumáticos Michelin 20,5R25 XHA TL, cuchara Pin On con cuchillo, con 2,5 m³ (3,25 yd³) HD, tanque de combustible completo, guardabarros delanteros y traseros y operador de 79 kg (175 lb)	14.292 kg (31.509 lb)
TC Unidad equipada con cabina ROPS con calefacción y aire acondicionado, contrapeso de 1.254 kg, neumáticos Michelin 20,5R25 XHA TL, cuchara de acople con cuchillo, con 2,3 m³ (3,0 yd³) CNH GP, tanque de combustible completo, baterías estándar y operador de 79 kg (175 lb)	14.667 kg (32.339 lb)
LR Unidad equipada con cabina ROPS con calefacción y aire acondicionado, contrapeso de 1.254 kg, neumáticos Michelin 20,5R25 XHA TL, cuchara Pin On con cuchillo, con 2,5 m³ (3,25 yd³) HD, tanque de combustible completo, guardabarros delanteros y traseros y operador de 79 kg (175 lb)	14.511 kg (31.991 lb)

PESO DE OPERACIÓN - W190C	
Z-Bar Unidad equipada con cabina ROPS con calefacción y aire acondicionado, contrapeso de 2.015 kg, neumáticos Michelin 23,5R25 XHA2, cuchara Pin On con cuchillo, con 3,2 m³ (4,25 yd³) MD, tanque de combustible completo, guardabarros delanteros y traseros y operador de 79 kg (175 lb)	17.633 kg (38.875 lb)
LR Unidad equipada con cabina ROPS con calefacción y aire acondicionado, contrapeso de 2.015 kg, neumáticos Michelin 23,5R25 XHA2, cuchara Pin On con cuchillo, con 2,6 m³ (3,5 yd³) HD, tanque de combustible completo, guardabarros delanteros y traseros y operador de 79 kg (175 lb)	17.863 kg (39.382 lb)

AJUSTE DE PESO Y CARGAS DE VUELCO - W170C			
ZBar	Peso de operación	Carga de vuelco – recto	Carga de vuelco – giro 40°
Unidad con cabina ROPS con calefacción y aire acondicionado, contrapeso de 1.254 kg, neumáticos Michelin 20,5R25 XHA, cuchara Pin On con cuchillo, con 2,3 m³ (3,0 yd³) HD, tanque de combustible completo, guardabarros delantero y trasero, operador de 79 kg (175 lb) y baterías estándar.	14.292 kg (31.509 lb)	12.034 kg (26.530 lb)	10.529 kg (23.213 lb)
	Peso de operación	Carga de vuelco – recto	Carga de vuelco – giro 40°
Techo con estructura ROPS	-134 kg (-295 lb)	-154 kg (-339 lb)	-142 kg (-314 lb)
Contrapeso estándar	-240 kg (-527 lb)	-548 kg (-1.209 lb)	-464 kg (-1.023 lb)
Eje HD – Opcional	241 kg (531 lb)	377 kg (831 lb)	333 kg (734 lb)
Dirección auxiliar	82 kg (181 lb)	102 kg (226 lb)	93 kg (206 lb)
Neumáticos Michelin 20,5 R25 XTLA	-172 kg (-380 lb)	-135 kg (-298 lb)	-119 kg (-263 lb)
Neumáticos Goodyear 20,5 R25 GP-2B	-92 kg (-204 lb)	-73 kg (-160 lb)	-64 kg (-142 lb)
Neumáticos Goodyear 20,5 R25 RT-3B	69 kg (151 lb)	53 kg (118 lb)	47 kg (104 lb)
Neumáticos Goodyear 20,5R25 12 lonas L2	-252 kg (-556 lb)	-198 kg (-436 lb)	-175 kg (-385 lb)
Neumáticos Goodyear 20,5R25 12 lonas L3	-103 kg (-228 lb)	-81 kg (-179 lb)	-72 kg (-158 lb)

AJUSTE DE PESO Y CARGAS DE VUELCO - W170C			
TC	Peso de operación	Carga de vuelco – recto	Carga de vuelco – giro 40°
Unidad equipada con cabina ROPS con calefacción y aire acondicionado, contrapeso de 1.254 kg, neumáticos Michelin 20,5R25 XHA, cuchara de acople, con 2,3 m³ (3,0 yd³) CNH GP, tanque de combustible completo, baterías estándar, guardabarros delantero y trasero, y operador de 79 kg (175 lb)	14.772 kg (32.567 lb)	10.289 kg (22.683 lb)	8.962 kg (19.757 lb)
	Peso de operación	Carga de vuelco – recto	Carga de vuelco – giro 40°
Techo con estructura ROPS	-134 kg (-295 lb)	-135 kg (-298 lb)	-125 kg (-277 lb)
Eje HD – Opcional	241 kg (531 lb)	333 kg (734 lb)	294 kg (648 lb)
Dirección auxiliar	82 kg (181 lb)	91 kg (200 lb)	83 kg (182 lb)
Neumáticos Goodyear 20,5 R25 GP-2B	-92 kg (-204 lb)	-64 kg (-141 lb)	-57 kg (-125 lb)
Neumáticos Goodyear 20,5 R25 RT-3B	69 kg (151 lb)	47 kg (105 lb)	42 kg (92 lb)
Neumáticos Bridgestone 20,5 R25 VUT	-289 kg (-636 lb)	-199 kg (-439 lb)	-176 kg (-388 lb)
Neumáticos Michelin 20,5 R25 XTLA	-172 kg (-380 lb)	-119 kg (-262 lb)	-105 kg (-232 lb)
Neumáticos Goodyear 20,5R25 12 lonas L2	-252 kg (-556 lb)	-174 kg (-384 lb)	-174 kg (-340 lb)
Neumáticos Goodyear 20,5R25 12 lonas L3	-103 kg (-228 lb)	-71 kg (-157 lb)	-63 kg (-139 lb)

LR	Peso de operación	Carga de vuelco – recto	Carga de vuelco – giro 40°
Unidad equipada con cabina ROPS con calefacción y aire acondicionado, contrapeso de 1.254 kg, neumáticos Michelin 20,5R25 XHA, cuchara Pin On con cuchillo, con 2,3 m³ (3,0 yd³) HD, tanque de combustible completo, guardabarros delanteros y traseros y operador de 79 kg (175 lb)	14.544 kg (32.063 lb)	10.284 kg (22.672 lb)	8.959 kg (19.750 lb)
	Peso de operación	Carga de vuelco – recto	Carga de vuelco – giro 40°
Techo con estructura ROPS	-134 kg (-295 lb)	-135 kg (-298 lb)	-125 kg (-277 lb)
Eje HD – Opcional	241 kg (531 lb)	330 kg (728 lb)	292 kg (643 lb)
Dirección auxiliar	-172 kg (-380 lb)	-118 kg (-260 lb)	-104 kg (-230 lb)
Neumáticos Goodyear 20,5 R25 GP-2B	-92 kg (-204 lb)	-63 kg (-140 lb)	-56 kg (-123 lb)
Neumáticos Goodyear 20,5 R25 RT-3B	69 kg (151 lb)	47 kg (105 lb)	42 kg (92 lb)
Neumáticos Bridgestone 20,5 R25 VUT	2 kg (4 lb)	1 kg (3 lb)	1 kg (-3 lb)
Neumáticos Michelin 20,5 R25 XTLA	-289 kg (-636 lb)	-198 kg (-436 lb)	-175 kg (-385 lb)
Neumáticos Goodyear 20,5R25 12 lonas L2	-252 kg (-556 lb)	-173 kg (-381 lb)	-153 kg (-336 lb)
Neumáticos Goodyear 20,5R25 12 lonas L3	-103 kg (-228 lb)	-71 kg (-157 lb)	-62 kg (-138 lb)

AJUSTE DE PESO Y CARGAS DE VUELCO - W190C			
ZBar	Peso de operación	Carga de vuelco – recto	Carga de vuelco – giro 40°
Unidad equipada con cabina ROPS con calefacción y aire acondicionado, contrapeso de 2.015 kg, neumáticos Michelin 23,5R25 XHA2, cuchara Pin On con cuchillo, con 3,2 m³(4,25 yd³) MD, tanque de combustible completo, guardabarros delanteros y traseros y operador de 79 kg (175 lb)	17.633 kg (38.875 lb)	14.275 kg (31.470 lb)	12.349 kg (27.225 lb)
	Peso de operación	Carga de vuelco – recto	Carga de vuelco – giro 40°
Techo con estructura ROPS	-134 kg (-295 lb)	-117 kg (-257 lb)	-113 kg (-250 lb)
Contrapeso estándar	-761 kg (-1.678 lb)	-1.762 kg (-3.884 lb)	-1.487 kg (-3.278 lb)
Neumáticos L2	-430 kg (-948 lb)	-332 kg (-732 lb)	-293 kg (-647 lb)
Neumáticos L3	-142 kg (-312 lb)	-109 kg (-241 lb)	-96 kg (-213 lb)
Neumáticos L5	615 kg (1.356 lb)	475 kg (1.047 lb)	420 kg (925 lb)

LR	Peso de operación	Carga de vuelco – recto	Carga de vuelco – giro 40°
Unidad equipada con cabina ROPS con calefacción y aire acondicionado, contrapeso de 2.015 kg, neumáticos Michelin 23,5R25 XHA2, cuchara Pin On con cuchillo, con 3,2 m³(4,25 yd³) HD, tanque de combustible completo, guardabarros delanteros y traseros y operador de 79 kg (175 lb)	18.015 kg (39.716 lb)	11.336 kg (24.991 lb)	9.720 kg (21.429 lb)
	Peso de operación	Carga de vuelco – recto	Carga de vuelco – giro 40°
Techo con estructura ROPS	-134 kg (-295 lb)	-98 kg (-216 lb)	-95 kg (-210 lb)
Neumáticos L2	-430 kg (-948 lb)	-279 kg (-615 lb)	-246 kg (-543 lb)
Neumáticos L3	-142 kg (-312 lb)	-92 kg (-203 lb)	-81 kg (-179 lb)
Neumáticos L5	615 kg (1.356 lb)	398 kg (878 lb)	352 kg (776 lb)

W170C
ESPECIFICACIONES

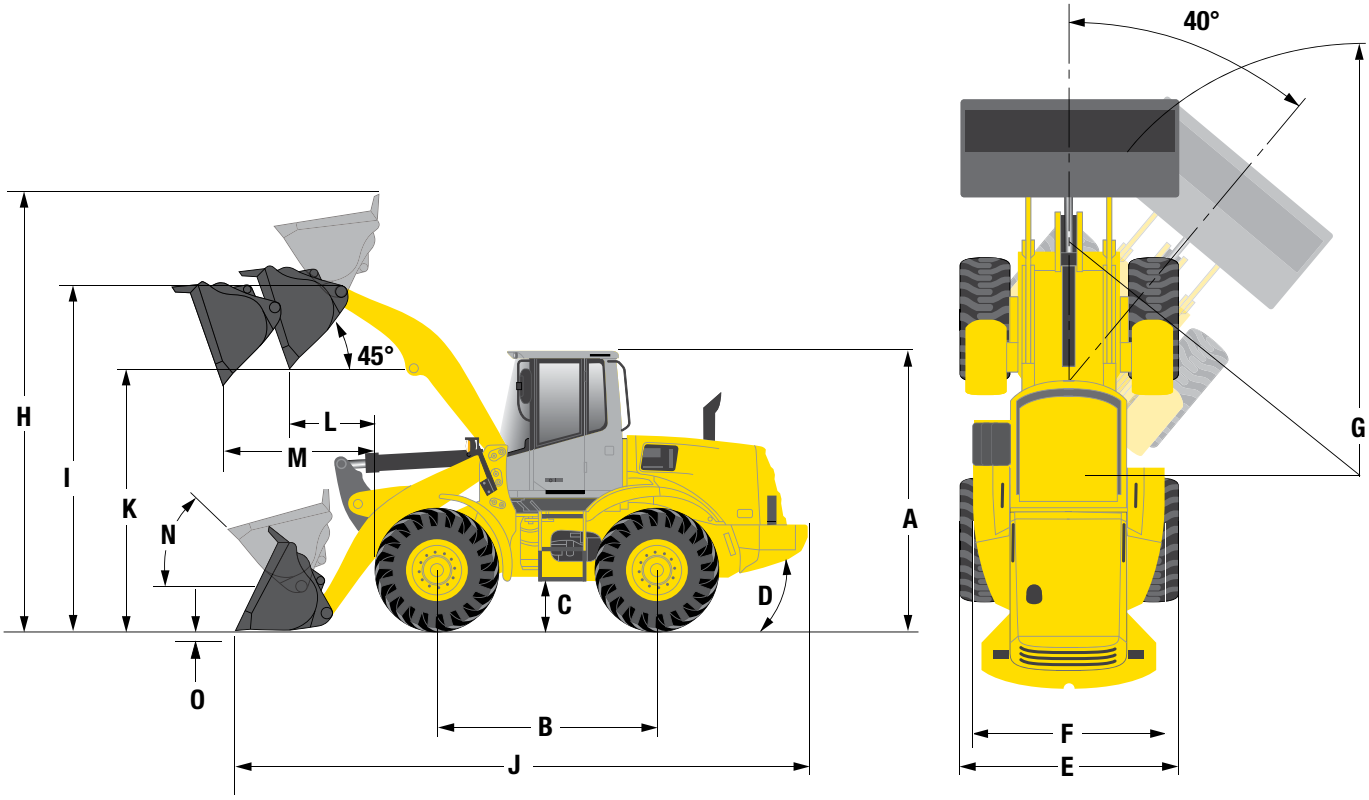

DIMENSIONES	
A – Altura hasta el techo de la cabina	3.385 mm (133,3”)
B – Distancia entre ejes	3.253 mm (128,1”)
C – Altura del suelo	365 mm (14,4”)
D – Ángulo de salida	32°
E – Ancho total sin cuchara	2.653 mm (104,4”)
F – Distancia entre el centro de las ruedas – vitola	2.030 mm (79,9”)
G – Radio de giro – fuera de los neumáticos	5.750 mm (226,4”)
Ángulo de giro desde el centro	40°
Oscilación del eje trasero	24°
Unidad equipada con cabina ROPS con calefacción y aire acondicionado, contrapeso de 1.254 kg, neumáticos Michelin 20,5R25 XHA TL, tanque de combustible completo, guarda barros y operador de 79 kg (175 lb). Para dimensiones de transporte, tomar en cuenta el ancho específico de la cuchara y la longitud media general en las páginas 9 a 13.	

W170C
CUCHARAS

	W170C TC - Datos de desempeño	Cuchara GP 2,3m³ (3,0 j³) con cuchillo atornil-lado, acople CNH	Cuchara GP 2,3m³ (3,0 j³) con dientes, acople CNH	Cuchara GP 2,3m³ (3,0 j³) con cuchillo atornillado, acople ACS	Cuchara GP 2,3m³ (3,0 j³) con dientes, acople ACS	Cuchara 4 en 1 - 2,0m³ (2,6 j³) con dientes, acople CNH
	Capacidad de la cuchara, m³ (yd³)	1,92 (2,51)	1,85 (2,42)	1,97 (2,58)	1,97 (2,58)	1,71 (2,24)
	Capacidad colmada de la cuchara, m³ (yd³)	2,25 (2,94)	2,13 (2,79)	2,26 (2,96)	2,26 (2,96)	1,98 (2,59)
	Ancho de la cuchara, mm	2.700	2.732	2.682	2.682	2.700
	Peso de la cuchara, kg	1.566	1.490	1.698	1.682	2.142
H	Altura máxima de operación, mm	5.519	5.519	5.533	5.533	5.522
I	Altura del perno de la cuchara, mm	4.160	4.160	4.160	4.160	4.158
J	Longitud total – Cuchara en el suelo, mm	7.931	8.083	7.917	8.063	7.747
	Ángulo de descarga – Totalmente elevada, º	55	55	55	55	55
K	Altura de descarga – Totalmente elevada - 45°, mm	2.921	2.822	2.932	2.836	3.038
L	Alcance de descarga – Totalmente elevada - 45°, mm	1.279	1.386	1.278	1.380	1.133
M	Alcance de descarga – 7 pies de altura - 45°, mm	1.832	1.889	1.837	1.891	1.739
	Carga de operación - ISO, kg	4.481	4.568	4.510	4.519	4.395
	Densidad máxima del material – SAE	1.992	2.145	1.993	1.997	2.220
	Carga de vuelco – ISO					
	Recto, kg	10.289	10.475	10.359	10.377	10.157
	40 grados, kg	8.962	9.135	9.020	9.038	8.790
	Capacidad de elevación					
	Altura máxima, kg	6.481	6.589	6.423	6.440	6.044
	Alcance máximo, kg	9.067	9.156	8.960	8.976	8.545
	Al nivel del suelo, kg	14.074	14.056	13.927	13.884	13.319
	Fuerza de desgarre, kg	12.637	13.541	12.721	11.587	14.441
	Máximo ángulo de recogimiento de la cuchara					
N	Al nivel del suelo,°	58	58	58	58	58
	Posición de transporte, °	58	58	58	58	58
	Al máximo alcance, °	54	54	54	54	54
	A la altura máxima, °	58	58	58	58	58
O	Profundidad de excavación, mm	86	93	78	86	90
	Máximo ángulo de nivelación con cuchara – arraste hacia atrás, °	60	62	60	61	59
	Diámetro de giro - Borde de la cuchara, mm	12.592	12.687	12.569	12.632	12.519
	Peso de operación - ISO	14.772	14.696	14.904	14.888	15.348

W170C
CUCHARAS

	W170C Zbar - Datos de desempeño	Cuchara HD 2,3m³ (3,0 j³) con cuchillo atornillado	Cuchara HD 2,3m³ (3,0 j³) con dientes	Cuchara MD 2,5m³ (3,25 j³) con cuchillo atornillado	Cuchara MD 2,5m³ (3,25 j³) con dientes
	Capacidad de la cuchara, m³ (yd³)	1,94 (2,53)	1,85 (2,42)	2,11 (2,76)	2,00 (2,62)
	Capacidad colmada de la cuchara, m³ (yd³)	2,30 (3,01)	2,13 (2,79)	2,49 (3,25)	2,30 (3,01)
	Ancho de la cuchara, mm	2.700	2.732	2.700	2.732
	Peso de la cuchara, kg	1.137	1.182	1.186	1.225
H	Altura máxima de operación, mm	5.169	5.169	5.229	5.228
I	Altura del perno de la cuchara, mm	3.979	3.979	3.979	3.979
J	Longitud total – Cuchara en el suelo, mm	7.596	7.748	7.648	7.800
	Ángulo de descarga – Totalmente elevada, º	55	55	55	55
K	Altura de descarga – Totalmente elevada - 45°, mm	2.963	2.864	2.930	2.831
L	Alcance de descarga – Totalmente elevada - 45°, mm	1.086	1.196	1.125	1.235
M	Alcance de descarga – 7 pies de altura - 45°, mm	1.633	1.698	1.658	1.721
	Carga de operación - ISO, kg	5.301	5.342	5.265	5.301
	Densidad máxima del material – SAE, kg/m³	2.304	2.509	2.118	2.309
	Carga de vuelco – ISO				
	Recto, kg	12.109	12.210	12.034	12.142
	40 grados, kg	10.601	10.685	10.529	10.620
	Capacidad de elevación				
	Altura máxima, kg	7.388	7.345	7.339	7.302
	Alcance máximo, kg	10.214	10.180	10.163	10.134
	Al nivel del suelo, kg	13.572	13.649	13.467	13.550
	Fuerza de desgarre, kg	14.926	16.147	14.235	15.344
	Máximo ángulo de recogimiento de la cuchara				
N	Al nivel del suelo, °	39	40	39	40
	Posición de transporte, °	43	43	43	43
	Al máximo alcance, °	54	54	54	54
	A la altura máxima, °	57	57	57	57
O	Profundidad de excavación, mm	73	78	73	78
	Máximo ángulo de nivelación con cuchara – arraste hacia atrás, °	60	61	60	61
	Diámetro de giro - Borde de la cuchara, mm	12.607	12.724	12.636	12.754
	Peso de operación - ISO, kg	14.243	14.288	14.292	14.331

Cuchara LD 2,7m³ (3,5 j³) con cuchillo atornillado	Cuchara LD 2,7m³ (3,5 j³) con cuchillo atornillado y garra	Cuchara LD 4,2m³ (5,5 j³) con cuchillo atornillado	Cuchara GP 2,3m³ (3,0 j³) con cuchillo atornillado, acople CNH	Cuchara GP 2,3m³ (3,0 j³) con dientes, acople CNH	Cuchara GP 2,3m³ (3,0 j³) con cuchillo atornillado, acople ACS	Cuchara GP 2,3m³ (3,0 j³) con dientes, acople ACS	Cuchara 4 en 1 - 2,0m³ (2,6 j³) con dientes, acople CNH
2,30 (3,01)	2,32 (3,03)	4,20 (5,49)	1,92 (2,51)	1,85 (2,42)	1,97 (2,58)	1,97 (2,58)	1,71 (2,24)
2,68 (3,50)	2,67 (3,49)	4,20 (5,49)	2,25 (2,94)	2,13 (2,79)	2,26 (2,96)	2,26 (2,96)	1,98 (2,59)
2.700	2.700	2.700	2.700	2.732	2.682	2.682	2.700
1.280	1.981	1.372	1.688	1.614	1.673	1.657	2.268
5.297	5.286	5.669	5.359	5.360	5.307	5.307	5.371
3.979	3.977	3.979	3.978	3.978	3.978	3.978	3.976
7.708	7.710	8.119	7.868	8.020	7.771	7.917	7.684
55	55	55	55	55	55	55	55
2.891	2.889	2.617	2.787	2.689	2.849	2.753	2.905
1.171	1.171	1.441	1.293	1.403	1.214	1.316	1.150
1.686	1.685	1.811	1.757	1.814	1.709	1.763	1.671
5.199	4.775	4.878	4.620	4.708	4.831	4.839	4.548
1.943	1.789	1.162	2.054	2.211	2.135	2.139	2.297
11.896	11.029	11.182	10.634	10.823	11.097	11.114	10.534
10.397	9.550	9.755	9.240	9.416	9.661	9.679	9.096
7.245	6.544	7.148	6.806	6.882	6.831	6.847	6.237
10.065	9.351	9.924	9.552	9.638	9.612	9.628	9.020
13.307	12.390	12.682	12.230	12.402	12.607	12.634	12.004
13.486	12.690	10.112	11.964	12.808	13.030	11.780	13.662
39	39	40	39	39	39	39	39
43	43	43	43	43	43	43	43
54	54	54	54	54	54	54	54
57	57	57	57	57	57	57	57
74	76	110	75	80	78	86	77
60	60	65	60	62	60	61	59
12.671	12.671	12.923	12.770	12.893	12.696	12.785	12.661
14.387	15.087	14.478	14.795	14.721	14.780	14.764	15.374

W170C
CUCHARAS

	W170C LR - Datos de desempeño	Cuchara HD 2,3m³ (3,0 j³) con cuchillo atornillado	Cuchara HD 2,3m³ (3,0 j³) con dientes	Cuchara MD 2,5m³ (3,25 j³) con cuchillo atornillado	Cuchara MD 2,5m³ (3,25 j³) con dientes
	Capacidad de la cuchara, m³ (yd³)	1,94 (2,53)	1,85 (2,42)	2,11 (2,76)	2,00 (2,62)
	Capacidad colmada de la cuchara, m³ (yd³)	2,30 (3,01)	2,13 (2,79)	2,49 (3,25)	2,30 (3,01)
	Ancho de la cuchara, mm	2.700	2.732	2.700	2.732
	Peso de la cuchara, kg	1.137	1.182	1.186	1.225
H	Altura máxima de operación, mm	5.564	5.563	5.623	5.623
I	Altura del perno de la cuchara, mm	4.374	4.374	4.374	4.374
J	Longitud total – Cuchara en el suelo, mm	7.955	8.106	8.006	8.157
	Ángulo de descarga – Totalmente elevada, °	55	55	55	55
K	Altura de descarga – Totalmente elevada - 45°, mm	3.358	3.259	3.324	3.226
L	Alcance de descarga – Totalmente elevada - 45°, mm	1.087	1.197	1.126	1.236
M	Alcance de descarga – 7 pies de altura - 45°, mm	1.942	2.012	1.968	2.037
	Carga de operación - ISO, kg	4.438	4.464	4.404	4.433
	Densidad máxima del material – SAE, kg/m³	1.929	2.096	1.772	1.928
	Carga de vuelco – ISO				
	Recto, kg	10.194	10.259	10.122	10.194
	40 grados, kg	8.876	8.928	8.808	8.866
	Capacidad de elevación				
	Altura máxima, kg	6.886	6.842	6.837	6.799
	Alcance máximo, kg	9.163	9.127	9.111	9.082
	Al nivel del suelo, kg	11.310	11.355	11.216	11.267
	Fuerza de desgarre, kg	14.847	16.064	14.159	15.265
	Máximo ángulo de recogimiento de la cuchara				
N	Al nivel del suelo, °	37	37	37	37
	Posición de transporte, °	41	41	41	41
	Al máximo alcance, °	53	53	53	53
	A la altura máxima, °	57	57	57	57
O	Profundidad de excavación, mm	76	81	76	81
	Máximo ángulo de nivelación con cuchara – arraste hacia atrás, °	60	60	60	60
	Diámetro de giro - Borde de la cuchara, mm	12.922	13.052	12.956	13.087
	Peso de operación - ISO, kg	14.462	14.506	14.511	14.550

Cuchara LD 2,7m³ (3,5 j³) con cuchillo atornillado	Cuchara LD 2,7m³ (3,5 j³) con cuchillo atornillado y garra	Cuchara LD 4,2m³ (5,5 j³) con cuchillo atornillado	Cuchara GP 2,3m³ (3,0 j³) con cuchillo atornillado, acople CNH	Cuchara GP 2,3m³ (3,0 j³) con dientes, acople CNH	Cuchara GP 2,3m³ (3,0 j³) con cuchillo atornillado, acople ACS	Cuchara GP 2,3m³ (3,0 j³) con dientes, acople ACS	Cuchara 4 en 1 - 2,0m³ (2,6 j³) con dientes, acople CNH
2,30 (3,01)	2,32 (3,03)	4,20 (5,49)	1,92 (2,51)	1,85 (2,42)	1,94 (2,54)	1,97 (2,58)	1,71 (2,24)
2,68 (3,50)	2,67 (3,49)	4,20 (5,49)	2,25 (2,94)	2,13 (2,79)	2,29 (3,00)	2,26 (2,96)	1,98 (2,59)
2.700	2.700	2.700	2.700	2.732	2.700	2.682	2.700
1.280	1.981	1.372	1.688	1.614	1.673	1.657	2.268
5.692	5.680	6.064	5.754	5.754	5.696	5.702	5.765
4.374	4.372	4.373	4.372	4.373	4.373	4.373	4.371
8.066	8.068	8.473	8.226	8.377	8.127	8.274	8.042
55	55	55	55	55	55	55	55
3.286	3.284	3.012	3.182	3.083	3.245	3.148	3.299
1.172	1.172	1.442	1.294	1.404	1.215	1.317	1.151
1.998	1.998	2.140	2.075	2.138	2.024	2.083	1.983
4.342	3.933	4.083	3.853	3.929	4.053	4.030	3.736
1.623	1.473	972	1.713	1.845	1.767	1.781	1.887
9.993	9.160	9.419	8.933	9.095	9.373	9.320	8.732
8.683	7.866	8.167	7.707	7.858	8.105	8.061	7.471
6.743	6.042	6.647	6.306	6.383	6.348	6.347	5.737
9.013	8.300	8.877	8.508	8.593	8.601	8.581	7.972
11.070	10.196	10.554	10.166	10.312	10.496	10.482	9.861
13.414	12.619	10.069	11.896	12.738	12.708	11.718	13.585
37	37	38	37	37	37	37	37
41	41	41	41	41	41	41	41
53	53	53	52	52	53	52	52
57	57	57	56	56	57	56	56
76	78	112	77	82	81	89	80
60	60	63	60	61	60	60	59
12.996	12.996	13.285	13.111	13.247	13.037	13.130	12.984
14.605	15.305	14.697	15.013	14.939	14.998	14.982	15.593

	W170C Zbar	W170C TC	W170C LR
	Horquilla de 60” con acople CNH	Horquilla de 60” con acople CNH	Horquilla de 60” con acople CNH
Ancho del diente de la horquilla, mm	64	64	64
Ancho máximo de la horquilla - de punta a punta de los dientes, mm	1.524	1.524	1.524
Altura máxima de operación, mm	4.416	4.552	4.811
Altura del suelo - Totalmente elevado, mm	3.692	3.827	4.086
Alcance de la horquilla - Altura máxima, mm	934	968	935
Altura del suelo - Alcance máximo, mm	1.758	1.806	1.756
Alcance máximo de la horquilla, mm	1.708	1.800	1.995
Alcance de la horquilla - al nivel del suelo, mm	1.088	1.159	1.446
Centro de carga de la horquilla, mm	762	762	762
Altura del perno - Posición de transporte, mm	596	702	632
Diámetro de giro - Posición de transporte, mm	12.667	12.803	13.072
Extensión total - Horquillas a nivel del suelo de 334,5 (8495 mm), mm			
Peso de la horquilla (incluye acoplador), kg	1.208	1.082	1.208
Carga de operación - (según EN 474-3)			
Suelo irregular, kg	3.790	3.760	3.336
Suelo firme y nivelado, kg	5.054	5.013	4.449
Carga de vuelco recta ISO, kg	7.410	7.330	6.561
Carga de vuelco de 40 ° norma ISO 13.926 libras (6.317 kg), kg	6.317	6.266	5.561
Peso de operación, kg	14.315	14.288	14.533

INSTRUMENTACIÓN

Central de información electrónica
Indicadores del tablero
Analógico
- Temperatura del líquido de enfriamiento del motor
- Nivel de combustible
- Temperatura del aceite de la transmisión
- Temperatura del aceite hidráulico

Pantalla LCD
- Horímetro
- Reloj
- Indicación de sentido FNR
- Computadora de viaje
- Selección del sistema de unidades (Métrico o Inglés)
- Indicaciones de advertencia
- Rotación del motor
- Indicación de la transmisión automática
- Indicación de desembrague de la transmisión
- Consumo de combustible
- Diagnóstico del motor
- Informe de errores
- Velocidad de desplazamiento
- Marcha seleccionada
- Indicación del modo de trabajo del motor
- Varios idiomas
- Diagnósticos de la transmisión
- Calibrado de las marchas
- Temperatura del aceite del motor
- Presión del aceite del motor
- Temperatura del líquido de enfriamiento
- Temperatura del aceite de la transmisión
- Temperatura del aceite de la transmisión en el cárter
- Temperatura del aceite hidráulico
- Tensión del sistema eléctrico
- Temperatura del aire del turbocompresor
- Percentaje del nivel de combustible.

Luces indicadoras
- Bajo nivel de combustible
- Luces de dirección
- Luces de advertencia
- Luz alta
- Calentador Grid Heater*
- Presión del freno
- Indicador maestro
- Dirección secundaria*
- Freno de estacionamiento

Alarmas audibles / visuales
- Alarma de precaución
  - Freno de estacionamiento
  - Temperatura del líquido de enfriamiento
  - Temperatura del aceite hidráulico
  - Temperatura del aceite de la transmisión
  - Filtro de aire
  - Filtro de la transmisión
  - Filtro hidráulico
  - Alternador
  - Bajo nivel de combustible
- Alarma crítica
  - Presión del aceite del motor
  - Presión del freno
  - Presión de la dirección (con dirección auxiliar)*
  - Temperatura del líquido de enfriamiento
  - Temperatura del aceite hidráulico
  - Temperatura del aceite de transmisión
- Alarma de retroceso

Bocina

NOTA: * Si está equipado con la opción.

AMBIENTE DEL OPERADOR
Cabina con estructura ROPS/FOPS
Llave de arranque
Columna de dirección con inclinación
Asiento con suspensión totalmente ajustable
Pedal del acelerador
1 Palanca de control de la cargadora con reposamuñecas
Portavasos
Gancho para ropa
1 Espejo retrovisor interno
Cinturón de seguridad retráctil de 2 pulgadas (51 mm)
Bandeja porta objetos detrás del asiento
Compartimiento para refección
1 Pedal de freno
Interruptor de dirección F/N/R
Caja de guantes
Filtrado del aire con presión
Faja anti-reflejo en la ventana
Desempañador
Ventana lateral con apertura parcial / total
Luz de techo
Limpiaparabrisas, delantero y trasero intermitente
Lavaparabrisas delantero y trasero
Alfombra de goma

CARGADORA
Sistema de articulación de la cargadora ZBar
Palanca única de control de elevación e inclinación
Sistema de flotación
Retorno automático a la excavación
Control automático de la altura
Retorno automático a posición de transporte
Indicador de posición de la cuchara

ESTÁNDAR

MOTOR
NEW HOLLAND / FPT F4HFE613Y
Certificado Tier 2
Modos de trabajo
Potencia máxima
Modo automático
Potencia estándar
Modo económico
Turbocompresor
Refrigeración del aire del turbo
Tensor automático de la correa del ventilador
Refrigeración del aceite del motor
Filtro de combustible con separador de agua
Filtro de aire de dos elementos de tipo seco
Ventilador de accionamiento hidráulico
Alternador de 65 amp
2 baterías de 12 V e 700 CCA
Radiador enfriado por líquido
Módulo de refrigeración
Inyección electrónica de combustible con Common Rail

TREN DE RODAJE
Tracción en las 4 ruedas
Transmisión 4F/3R con cambio automático o manual
Módulo de Control Electrónico - Computadora con control proporcional de cambio con selección de velocidades programables.
Diagnóstico a bordo
Palanca única de control de la transmisión
Interruptor F / N / R en la palanca de control de la cargadora
Botón de reducción de marchas
Convertidor de par
Ejes con planetarios externos
Diferenciales de deslizamiento limitado
Transmisión con enfriador de aceite
Pedal del freno con desconexión automática de la transmisión
Frenos tipo múltiplos discos en baño de aceite
Freno de estacionamiento se aplica por resortes y liberación hidráulica
Modo Limp-Home

HIDRÁULICO
Palanca única de la cargadora y válvula de control con 2 carreteles
Dirección de bajo esfuerzo
Ventilador hidráulico
8 acoples rápidos para diagnósticos
Conexiones hidráulica tipo brida con 1 pulgada o más

ELÉTRICA
Alternador y regulador de voltaje
Llave general
Baterías
Arranque eléctrico
Luces de trabajo halógenas delantera y trasera
Luces traseras de dirección y luces de freno combinadas
2 Luces de dirección delanteras (altas/bajas)
2 Luces de trabajo delanteras
2 Luces traseras de parada – LED
2 Luces de trabajo traseras
Señales intermitentes de luz delanteros y traseros
Llave de arranque / parada
Caja central de fusibles - todos los circuitos eléctricos protegidos

OTROS
Guardabarros delantero y trasero
Contrapeso estándar
Barra de enganche
Barra de bloqueo de la articulación
Barra de bloqueo del brazo
Puntos de elevación – delantero y trasero
Alarma de retroceso
Puntos de drenaje remoto
Aceite del motor
Refrigerante del motor
Aceite hidráulico

OPCIONAL

Compartimiento del operador
Asiento de tela climatizado, con suspensión a aire
Protección con supresión de ruido
Cabina con aire acondicionado y calefacción
Radio
Radio con 12 o 24 voltios de potencia auxiliar (12 V)
Cabina con accesorios de conveniencia
Escalera y plataforma en el lado derecho
Luz giratoria
Pedal de freno adicional
Cabina ROPS abierta
Joystick de dirección
Espejos retrovisores externos
Cámara de visión trasera con accesorios
Luces de trabajo adicionales frontales

TREN DE RODAJE
Ejes para aplicaciones especiales con diferencial delantero de bloqueo automático
Sistema de refrigeración para residuos pesados
Kit para arranque en clima frío
2 Baterías HD de 12 V y 950 CCA
Calentador de combustible
Circuito de pasaje directa del aceite hidráulico
Baja temperatura del aceite hidráulico
Grid Heater

HIDRÁULICA
Sistema hidráulico auxiliar
LTS – Estabilizador de carga en transporte
Dirección secundaria
válvula de control con 3 carreteles - joystick, más palanca
Ventilador reversible con velocidad variable
Enfriador hidráulico

CARGADORA
Accesorios hidráulicos auxiliares
Sistemas de acoplamiento del implemento
Brazo: Versiones TC y LR
Horquillas y Cucharas

NEUMÁTICOS
20,5-25 16 PR L3 Sesgo (roca)
20,5 R25 L2 Radial (tierra / tracción)
20,5 R25 L3 Radial (roca)
20,5 R25 Radial (nieve)

OTROS
Pintura especial
Guardabarros con cobertura total
Protector del carter
Caja de herramientas
Contrapeso de 1.254 kg
Extintor de incendio
Rueda y neumáticos de repuesto
Protectores laterales para chasis trasero
Soporte para la licencia
Control de velocidad - Máximo 20 km/h

W190C
ESPECIFICACIONES

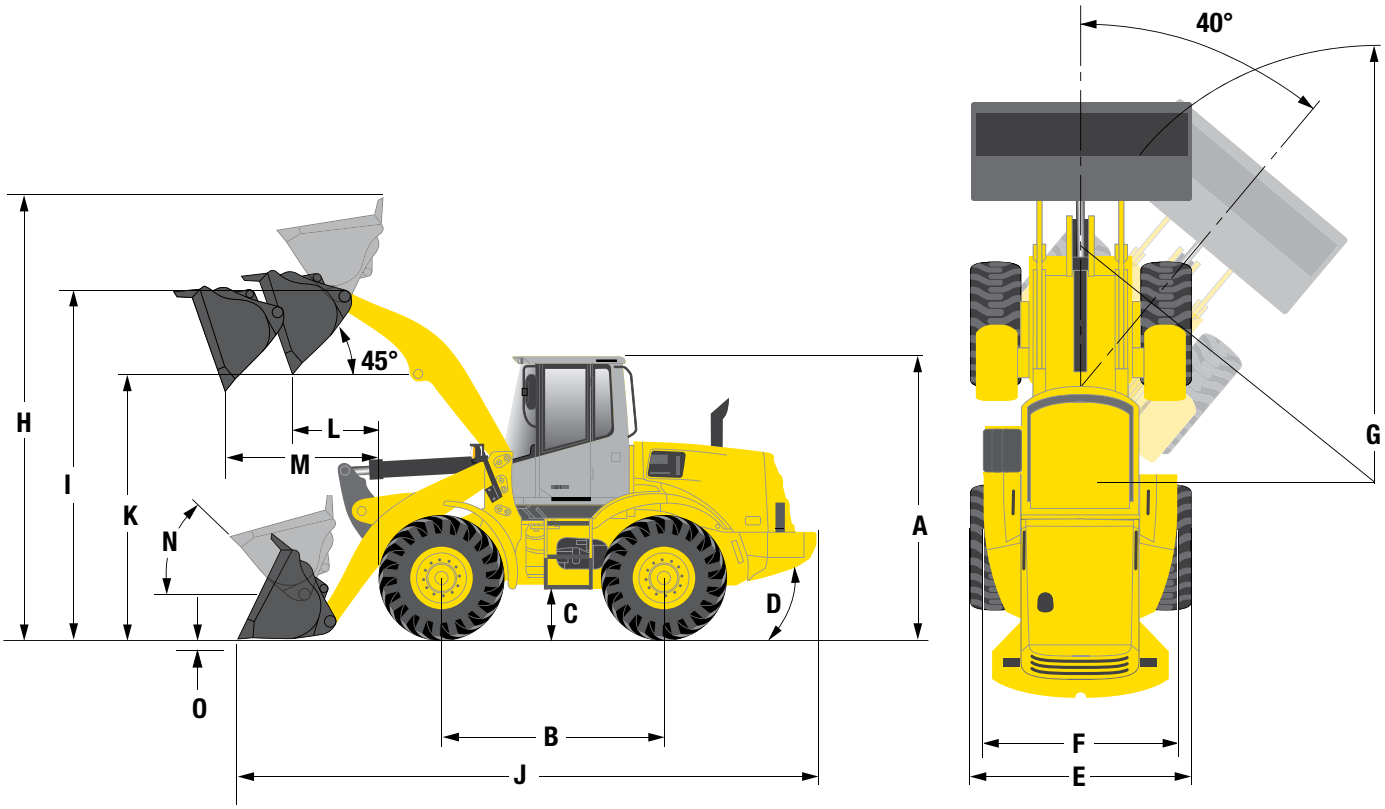

DIMENSIONES	
A – Altura hasta el techo de la cabina	3.450 mm (135,8”)
B – Distancia entre ejes	3.340 mm (131,5”)
C – Altura del suelo	415,8 mm (16,4”)
D – Ángulo de salida	32°
E – Ancho total sin cuchara	2.885 mm (113,6”)
F – Distancia entre el centro de las ruedas – vitola	2.230 mm (87,8”)
G – Radio de giro – fuera de los neumáticos	6.032 mm (237,5”)
Ángulo de giro desde el centro	40°
Oscilación del eje trasero	24°
Unidad equipada con cabina ROPS con calefacción y aire acondicionado, contrapeso de 2.241 kg, neumáticos Michelin 23,5R25 XHA2, tanque de combustible completo, guarda barros y operador de 79 kg (175 lb). Para dimensiones de transporte, tomar en cuenta el ancho específico de la cuchara y la longitud media general en las páginas 17 a 20.	

	W190C Zbar - Datos de desempeño	Cuchara HD 2,6m³ (3,5 j³) con cuchillo atornillado	Cuchara HD 2,6m³ (3,5 j³) con dientes	Cuchara MD 3,2m³ (4,25 j³) con cuchillo atornillado	Cuchara MD 3,2m³ (4,25 j³) con dientes	Cuchara LD 3,4m³ (4,5 j³) con cuchillo atornillado
	Capacidad de la cuchara, m³ (yd³)	2,22 (2,90)	2,09 (2,73)	2,71 (3,54)	2,63 (3,44)	2,89 (3,78)
	Capacidad colmada de la cuchara, m³ (yd³)	2,63 (3,44)	2,45 (3,20)	3,17 (4,15)	3,05 (3,99)	3,39 (4,43)
	Ancho de la cuchara, mm	3.030	3.046	3.030	3.046	3.030
	Peso de la cuchara, kg	1.410	1.418	1.561	1.581	1.591
H	Altura máxima de operación, mm	5.336	5.325	5.496	5.474	5.530
I	Altura del perno de la cuchara, mm	4.123	4.123	4.123	4.123	4.123
J	Longitud total – Cuchara en el suelo, mm	7.700	7.844	7.859	7.838	7.894
	Ángulo de descarga – Totalmente elevada, °	55	55	55	55	55
K	Altura de descarga – Totalmente elevada - 45°, mm	3.086	2.996	2.983	2.995	2.961
L	Alcance de descarga – Totalmente elevada - 45°, mm	985	1.107	1.107	1.085	1.133
M	Alcance de descarga – 7 pies de altura - 45°, mm	1.625	1.708	1.703	1.686	1.718
	Carga de operación - ISO, kg	6.292	6.403	6.175	6.216	6.121
	Densidad máxima del material – SAE, kg/m³	2.393	2.614	1.948	2.038	1.806
	Carga de vuelco – ISO					
	Recto, kg	14.519	14.774	14.275	14.371	14.155
	40 grados, kg	12.583	12.806	12.349	12.432	12.241
	Capacidad de elevación					
	Altura máxima, kg	10.226	10.229	10.071	10.058	10.039
	Alcance máximo, kg	13.803	13.820	13.641	13.632	13.600
	Al nivel del suelo, kg	18.356	18.478	18.112	18.137	17.987
	Fuerza de desgarre, kg	18.442	19.977	16.029	20.099	15.580
	Máximo ángulo de recogimiento de la cuchara					
N	Al nivel del suelo, °	41	41	41	42	41
	Posición de transporte, °	44	44	44	44	44
	Al máximo alcance, °	54	54	54	54	54
	A la altura máxima, °	59	59	59	59	59
O	Profundidad de excavación, mm	75	66	75	80	75
	Máximo ángulo de nivelación con cuchara – arraste hacia atrás, °	59	60	60	60	60
	Diámetro de giro - Borde de la cuchara, mm	13.190	13.284	13.279	13.282	13.299
	Peso de operación - ISO, kg	17.482	17.490	17.633	17.653	17.663

W190C
CUCHARAS

	W190C Zbar - Datos de desempeño	Cuchara GP 2,7m³ (3,5 j³) con cuchillo atornillado, acople CNH	Cuchara GP 2,7m³ (3,5 j³) con dientes, acople CNH	Cuchara GP 2,7m³ (3,5 j³) con cuchillo atornillado, acople ACS	Cuchara GP 2,7m³ (3,5 j³) con dientes, acople ACS	Cuchara 4 en 1 - 2,3m³ (3,0 j³) con dientes, acople CNH
	Capacidad de la cuchara, m³ (yd³)	2,20 (2,88)	2,09 (2,73)	2,40 (3,14)	2,31 (3,02)	1,98 (2,59)
	Capacidad colmada de la cuchara, m³ (yd³)	2,63 (3,44)	2,45 (3,20)	2,90 (3,79)	2,70 (3,53)	2,32 (3,03)
	Ancho de la cuchara, mm	3.030	3.046	3.030	3.046	3.030
	Peso de la cuchara, kg	2.181	2.091	2.126	2.058	2.964
H	Altura máxima de operación, mm	5.494	5.494	5.454	5.454	5.516
I	Altura del perno de la cuchara, mm	4.121	4.121	4.121	4.122	4.120
J	Longitud total – Cuchara en el suelo, mm	7.962	8.118	7.870	8.024	7.861
	Ángulo de descarga – Totalmente elevada, °	55	55	55	55	55
K	Altura de descarga – Totalmente elevada - 45°, mm	2.916	2.815	2.976	2.876	2.969
L	Alcance de descarga – Totalmente elevada - 45°, mm	1.186	1.299	1.118	1.229	1.061
M	Alcance de descarga – 7 pies de altura - 45°, mm	1.749	1.810	1.710	1.772	1.650
	Carga de operación - ISO, kg	5.538	5.622	5.764	5.875	5.193
	Densidad máxima del material – SAE, kg/m³	2.106	2.295	1.988	2.176	2.239
	Carga de vuelco – ISO					
	Recto, kg	12.891	13.069	13.404	13.647	12.203
	40 grados, kg	11.076	11.244	11.528	11.749	10.386
	Capacidad de elevación					
	Altura máxima, kg	9.420	9.513	9.495	9.572	8.640
	Alcance máximo, kg	12.939	13.039	13.046	13.133	12.168
	Al nivel del suelo, kg	14.539	15.185	17.175	17.519	14.836
	Fuerza de desgarre, kg	14.618	15.640	15.674	16.862	15.827
	Máximo ángulo de recogimiento de la cuchara					
N	Al nivel del suelo, °	41	42	41	42	42
	Posición de transporte, °	44	44	44	44	44
	Al máximo alcance, °	54	54	54	54	54
	A la altura máxima, °	59	59	59	59	59
O	Profundidad de excavación, mm	76	81	74	79	116
	Máximo ángulo de nivelación con cuchara – arraste hacia atrás, °	61	62	60	61	60
	Diámetro de giro - Borde de la cuchara, mm	13.338	13.446	13.285	13.389	13.285
	Peso de operación - ISO, kg	18.253	18.164	18.199	18.130	19.036

	W190C LR - Datos de desempeño	Cuchara HD 2,6m³ (3,5 j³) con cuchillo atornillado	Cuchara HD 2,6m³ (3,5 j³) con dientes	Cuchara MD 3,2m³ (4,25 j³) con cuchillo atornillado	Cuchara MD 3,2m³ (4,25 j³) con dientes	Cuchara LD 3,4m³ (4,5 j³) con cuchillo atornillado
	Capacidad de la cuchara, m³ (yd³)	2,22 (2,90)	2,09 (2,73)	2,71 (3,54)	2,63 (3,44)	2,89 (3,78)
	Capacidad colmada de la cuchara, m³ (yd³)	2,63 (3,44)	2,45 (3,20)	3,17 (4,15)	3,05 (3,99)	3,39 (4,43)
	Ancho de la cuchara, mm	3.030	3.046	3.030	3.046	3.030
	Peso de la cuchara, kg	1.410	1.418	1.561	1.581	1.591
H	Altura máxima de operación, mm	5.777	5.777	5.937	5.915	5.971
I	Altura del perno de la cuchara, mm	4.564	4.564	4.564	4.564	4.564
J	Longitud total – Cuchara en el suelo, mm	8.186	8.332	8.345	8.324	8.380
	Ángulo de descarga – Totalmente elevada, °	49	49	49	49	49
K	Altura de descarga – Totalmente elevada - 45°, mm	3.527	3.437	3.424	3.437	3.402
L	Alcance de descarga – Totalmente elevada - 45°, mm	1.097	1.219	1.219	1.198	1.246
M	Alcance de descarga – 7 pies de altura - 45°, mm	2.055	2.143	2.139	2.122	2.156
	Carga de operación - ISO, kg	4.967	5.042	4.860	4.885	4.816
	Densidad máxima del material – SAE, kg/m³	1.889	2.058	1.533	1.602	1.421
	Carga de vuelco – ISO					
	Recto, kg	11.558	11.730	11.336	11.395	11.239
	40 grados, kg	9.934	10.084	9.720	9.770	9.632
	Capacidad de elevación					
	Altura máxima, kg	9.386	9.387	9.232	9.218	9.200
	Alcance máximo, kg	11.834	11.856	11.669	11.663	11.627
	Al nivel del suelo, kg	14.024	14.142	13.775	13.790	13.649
	Fuerza de desgarre, kg	18.731	20.295	16.283	20.413	15.827
	Máximo ángulo de recogimiento de la cuchara					
N	Al nivel del suelo, °	37	37	37	38	37
	Posición de transporte, °	43	43	43	43	43
	Al máximo alcance, °	53	53	53	53	53
	A la altura máxima, °	60	60	60	60	60
O	Profundidad de excavación, mm	142	133	142	147	142
	Máximo ángulo de nivelación con cuchara – arraste hacia atrás, °	62	63	63	63	63
	Diámetro de giro - Borde de la cuchara, mm	13.669	13.779	13.776	13.776	13.799
	Peso de operación - ISO, kg	17.863	17.872	18.015	18.034	18.045

W190C
CUCHARAS

	W190C LR - Datos de desempeño	Cuchara GP 2,6m³ (3,5 j³) con cuchillo atornillado, acople CNH	Cuchara GP 2,6m³ (3,5 j³) con dientes, acople CNH	Cuchara GP 2,6m³ (3,5 j³) con cuchillo atornillado, acople ACS	Cuchara GP 2,6m³ (3,5 j³) con dientes, acople ACS	Cuchara 4 en 1 - 2,3m³ (3,0 j³) con dientes, acople CNH
	Capacidad de la cuchara, m³ (yd³)	2,20 (2,88)	2,09 (2,73)	2,40 (3,14)	2,31 (3,02)	1,98 (2,59)
	Capacidad colmada de la cuchara, m³ (yd³)	2,63 (3,44)	2,45 (3,20)	2,90 (3,79)	2,70 (3,53)	2,32 (3,03)
	Ancho de la cuchara, mm	3.030	3.046	3.030	3.046	3.030
	Peso de la cuchara, kg	2.181	2.091	2.126	2.058	2.964
H	Altura máxima de operación, mm	5.935	5.936	5.895	5.895	5.957
I	Altura del perno de la cuchara, mm	4.562	4.563	4.562	4.563	4.561
J	Longitud total – Cuchara en el suelo, mm	8.449	8.604	8.357	8.509	8.342
	Ángulo de descarga – Totalmente elevada, °	49	49	49	49	49
K	Altura de descarga – Totalmente elevada - 45°, mm	3.357	3.256	3.417	3.317	3.410
L	Alcance de descarga – Totalmente elevada - 45°, mm	1.298	1.412	1.230	1.341	1.174
M	Alcance de descarga – 7 pies de altura - 45°, mm	2.190	2.259	2.147	2.216	2.087
	Carga de operación - ISO, kg	4.332	4.406	4.496	4.583	3.982
	Densidad máxima del material – SAE, kg/m³	1.647	1.799	1.551	1.698	1.717
	Carga de vuelco – ISO					
	Recto, kg	10.199	10.354	10.572	10.762	9.501
	40 grados, kg	8.664	8.811	8.992	9.166	7.964
	Capacidad de elevación					
	Altura máxima, kg	8.585	8.678	8.657	8.733	7.805
	Alcance máximo, kg	10.954	11.056	11.070	11.160	10.188
	Al nivel del suelo, kg	12.697	12.854	13.030	13.194	12.041
	Fuerza de desgarre, kg	14.853	15.888	15.924	17.128	16.068
	Máximo ángulo de recogimiento de la cuchara					
N	Al nivel del suelo, °	37	38	37	38	38
	Posición de transporte, °	43	43	43	43	43
	Al máximo alcance, °	53	53	53	53	53
	A la altura máxima, °	60	60	60	60	60
O	Profundidad de excavación, mm	143	148	141	146	183
	Máximo ángulo de nivelación con cuchara – arraste hacia atrás, °	63	65	63	64	63
	Diámetro de giro - Borde de la cuchara, mm	13.846	13.970	13.782	13.903	13.781
	Peso de operación - ISO, kg	18.635	18.545	18.580	18.511	19.418

	Horquilla de 72” con acople CNH	Horquilla de 72” con acople CNH
Ancho del diente de la horquilla, mm	64	64
Ancho máximo de la horquilla - de punta a punta de los dientes, mm	2.438	2.438
Altura máxima de operación, mm	4.640	5.082
Altura del suelo - Totalmente elevado, mm	3.861	4.302
Alcance de la horquilla - Altura máxima, mm	862	974
Altura del suelo - Alcance máximo, mm	1.794	1.792
Alcance máximo de la horquilla, mm	1.724	2.126
Alcance de la horquilla - al nivel del suelo, mm	1.105	1.598
Centro de carga de la horquilla, mm	914	914
Altura del perno - Posición de transporte, mm	650	806
Diámetro de giro - Posición de transporte, mm	14.075	14.687
Extensión total - Horquillas a nivel del suelo de 334,5 (8495 mm), mm		
Peso de la horquilla (incluye acoplador), kg	1.888	1.888
Carga de operación - (según EN 474-3), kg		
Suelo irregular, kg	4.252	3.550
Suelo firme y nivelado, kg	5.669	4.733
Carga de vuelco recta ISO, kg	8.396	7.086
Carga de vuelco de 40 ° norma ISO 13.926 libras (6.317 kg), kg	7.087	5.916
Peso de operación, kg	17.960	18.342

INSTRUMENTACIÓN

Central de información electrónica
Indicadores del tablero
- Analógico
  - Temperatura del líquido de enfriamiento del motor
  - Nivel de combustible
  - Temperatura del aceite de la transmisión
  - Temperatura del aceite hidráulico
- Pantalla LCD
  - Horímetro
  - Reloj
  - Indicación de sentido FNR
  - Computadora de viaje
  - Selección del sistema de unidades (Métrico o Inglés)
  - Indicaciones de advertencia
  - Rotación del motor
  - Indicación de la transmisión automática
  - Indicación de desembrague de la transmisión
  - Consumo de combustible
  - Diagnóstico del motor
  - Informe de errores
  - Velocidad de desplazamiento
  - Marcha seleccionada
  - Indicación del modo de trabajo del motor
  - Varios idiomas
  - Diagnósticos de la transmisión
  - Calibrado de las marchas
  - Temperatura del aceite del motor
  - Presión del aceite del motor
  - Temperatura del líquido de enfriamiento
  - Temperatura del aceite de la transmisión
  - Temperatura del aceite de la transmisión en el cárter
  - Temperatura del aceite hidráulico
  - Tensión del sistema eléctrico
  - Temperatura del aire del turbocompresor
  - Percentaje del nivel de combustible.
- Luces indicadoras
  - Bajo nivel de combustible
  - Luces de dirección
  - Luces de advertencia
  - Luz alta
  - Calentador Grid Heater*
  - Presión del freno
  - Indicador maestro
  - Dirección secundaria*
  - Freno de estacionamiento

Alarmas audibles / visuales
- Alarma de precaución
  - Freno de estacionamiento
  - Temperatura del líquido de enfriamiento
  - Temperatura del aceite hidráulico
  - Temperatura del aceite de la transmisión
  - Filtro de aire
  - Filtro de la transmisión
  - Filtro hidráulico
  - Alternador
  - Bajo nivel de combustible
- Alarma crítica
  - Presión del aceite del motor
  - Presión del freno
  - Presión de la dirección (con dirección auxiliar)*
  - Temperatura del líquido de enfriamiento
  - Temperatura del aceite hidráulico
  - Temperatura del aceite de transmisión
- Alarma de retroceso

Bocina

NOTA: * Si está equipado con la opción.

AMBIENTE DEL OPERADOR

Cabina con estructura ROPS/FOPS
Llave de arranque
Columna de dirección con inclinación
Asiento con suspensión totalmente ajustable
Pedal del acelerador
1 Palanca de control de la cargadora con reposamuñecas
Portavasos
Gancho para ropa
1 Espejo retrovisor interno
Cinturón de seguridad retráctil de 2 pulgadas (51 mm)
Bandeja porta objetos detrás del asiento
Compartimiento para refección
1 Pedal de freno
Interruptor de dirección F/N/R
Caja de guantes
Filtrado del aire con presión
Faja anti-reflejo en la ventana
Desempañador
Ventana lateral con apertura parcial / total
Luz de techo
Limpiaparabrisas, delantero y trasero intermitente
Lavaparabrisas delantero y trasero
Alfombra de goma

CARGADORA

Sistema de articulación de la cargadora ZBar
Palanca única de control de elevación e inclinación
Sistema de flotación
Retorno automático a la excavación
Control automático de la altura
Retorno automático a posición de transporte
Indicador de posición de la cuchara

ESTÁNDAR

MOTOR

NEW HOLLAND / FPT F4HFE613X
Certificado Tier 2
Modos de trabajo
Potencia máxima
Modo automático
Potencia estándar
Modo económico
Turbocompresor
Refrigeración del aire del turbo
Tensor automático de la correa del ventilador
Refrigeración del aceite del motor
Filtro de combustible con separador de agua
Filtro de aire de dos elementos de tipo seco
Ventilador de accionamiento hidráulico
Alternador de 65 amp
2 baterías de 12 V e 700 CCA
Radiador enfriado por líquido
Módulo de refrigeración
Inyección electrónica de combustible con Common Rail

TREN DE RODAJE

Tracción en las 4 ruedas
Transmisión 4F/3R con cambio automático o manual
Módulo de Control Electrónico - Computadora con control proporcional de cambio con selección de velocidades programables.
Diagnóstico a bordo
Palanca única de control de la transmisión
Interruptor F / N / R en la palanca de control de la cargadora
Botón de reducción de marchas
Convertidor de par
Ejes con planetarios externos
Diferenciales de deslizamiento limitado
Transmisión con enfriador de aceite
Pedal del freno con desconexión automática de la transmisión
Frenos tipo múltiplos discos en baño de aceite
Freno de estacionamiento se aplica por resortes y liberación hidráulica
Modo Limp-Home

HIDRÁULICO

Palanca única de la cargadora y válvula de control con 2 carreteles
Dirección de bajo esfuerzo
Ventilador hidráulico
8 acoples rápidos para diagnósticos
Conexiones hidráulica tipo brida con 1 pulgada o más

ELÉTRICA

Alternador y regulador de voltaje
Llave general
Baterías
Arranque eléctrico
Luces de trabajo halógenas delantera y trasera
Luces traseras de dirección y luces de freno combinadas
2 Luces de dirección delanteras (altas/bajas)
2 Luces de trabajo delanteras
2 Luces traseras de parada – LED
2 Luces de trabajo traseras
Señales intermitentes de luz delanteros y traseros
Llave de arranque / parada
Caja central de fusibles - todos los circuitos eléctricos protegidos

OTROS

Guardabarros delantero y trasero
Contrapeso estándar
Barra de enganche
Barra de bloqueo de la articulación
Barra de bloqueo del brazo
Puntos de elevación – delantero y trasero
Alarma de retroceso
Puntos de drenaje remoto

OPCIONAL

COMPARTIMIENTO DEL OPERADOR

Asiento de tela climatizado, con suspensión a aire
Protección con supresión de ruido
Cabina con aire acondicionado y calefacción
Radio
Radio con 12 o 24 voltios de potencia auxiliar (12 V)
Cabina con accesorios de conveniencia
Escalera y plataforma en el lado derecho
Luz giratoria
Pedal de freno adicional
Cabina ROPS abierta
Joystick de dirección
Espejos retrovisores externos
Cámara de visión trasera con accesorios
Luces de trabajo adicionales frontales

TREN DE RODAJE

Ejes para aplicaciones especiales con diferencial delantero de bloqueo automático
Sistema de refrigeración para residuos pesados
Kit para arranque en clima frío
2 Baterías HD de 12 V y 950 CCA
Calentador de combustible
Circuito de pasaje directa del aceite hidráulico
Baja temperatura del aceite hidráulico
Grid Heater

HIDRÁULICA

Sistema hidráulico auxiliar
LTS – Estabilizador de carga en transporte
Dirección secundaria
válvula de control con 3 carreteles - joystick, más palanca
Ventilador reversible con velocidad variable
Enfriador hidráulico

CARGADORA

Accesorios hidráulicos auxiliares
Sistemas de acoplamiento del implemento
Versión LR – Long Reach
Horquillas y Cucharas

NEUMÁTICOS

23,5-25 L3
23,5 R25 L2 Radial
23,5 R25 L3 Radial

OTROS

Pintura especial
Guardabarros con cobertura total
Protector del carter
Caja de herramientas
Contrapeso ZBar
Extintor de incendio
Rueda y neumáticos de repuesto
Protectores laterales para chasis trasero
Soporte para la licencia
Control de velocidad - Máximo 20 km/h

EL SERVICIO DE POSVENTA DE LA RED AUTORIZADA NEW HOLLAND. GARANTÍA DE ALTO DESEMPEÑO Y PRODUCTIVIDAD.

La Red Autorizada **New Holland** ofrece servicios especializados, profesionales rigurosamente entrenados por la fábrica y piezas genuinas con garantía de calidad y procedencia, además de soporte total en la compra de su equipo y facilidad en la financiación.

El servicio de posventa **New Holland** está a su disposición para orientarlo y presentar las mejores opciones en la contratación de servicios autorizados y en la adquisición de piezas. Con él, usted garantiza el alto desempeño y el mejor rendimiento de su máquina, con toda seguridad y con el menor costo/beneficio.

Para tener total acceso a la productividad y a la alta tecnología que solo **New Holland** ofrece, cuente con el servicio de posventa de la Red Autorizada **New Holland**.

Las dimensiones, pesos y capacidades mostradas en este folleto, así como cualquier conversión usada, son siempre aproximadas y están sujetas a variaciones consideradas normales dentro de las tolerancias de fabricación. Es política de New Holland el perfeccionamiento continuo de sus productos, reservándose el derecho de modificar las especificaciones y materiales o introducir mejoras en cualquier momento, sin previo aviso u obligación de ninguna especie. Las ilustraciones no muestran necesariamente el producto en las condiciones *estándar.*

NC-W7C-E04 - 04/2012

COMUNICACIONES AMERICA LATINA ©

Fábrica:
Contagem – Minas Gerais – Brasil
Av. General David Sarnoff, 2.237
Inconfidentes – CEP 32210-900
Teléfono: 31 2104-3111

Oficina Comercial:
Nova Lima – Minas Gerais – Brasil
Rua Senador Milton Campos, 175 / 4° andar
Vila da Serra – CEP 34000-000
Teléfonos: 31 2123-4902 / 31 2123-4904

Oficina Comercial:
Weston - Florida - 33331- USA
3265 Meridian Parkway, Suite 124
Teléfonos: (954) 659-2990
(954) 659 - 2774 (FAX)

EN SU CONCESIONARIO:

www.newholland.com

BUILT AROUND YOU